fondital
BE INNOVATIVE

PLYNOVÉ WAW GAZELLA

GAZELLE TECHNO CLASSIC je samostatný plynový waw s uzavřenou spalovací komorou a nuceným odtahem spalin spotřebič typu C. V je použit atmosferický hořák a je dodáván ve třech variantách s různými kapacitami:

GAZELLE TECHNO 3000 - výkon 2,8 kW
GAZELLE TECHNO 5000 - výkon 4,6 kW
GAZELLE TECHNO 7000 - výkon 6,2 kW

Waw GAZELLE TECHNO CLASSIC splňuje základní požadavky stanovené směrnicemi produktů ES:
- Směrnice o plynu 2009/142/ES;
- Směrnice EMC 89/336/EHS ze dne 3. května 1989, ve znění směrnice 92/31/EHS ze dne 28. dubna 1992;
- Směrnice pro nízké napětí 2006/95/EC z 12. prosince 2006

Je také vybaven všemi bezpečnostními zařízeními v souladu s platnými produktovými normami, a to zejména těmito:

Ovládací zařízení s ionizačním detektorem plamene. Pokud není přítomen žádný plamen, tento systém zastaví provoz radiátoru a přívod plynu.

Diferenční tlakový spínač vzduchu, který vypne provoz radiátoru v případě ucpání potrubí pro sání vzduchu a odtah spalin, nebo v případě poruchy ventilátoru sání vzduchu.

Dvojitý elektromagnetický ventil třídy C s nastavitelnými hodnotami tlaku.

Bezpečnostní termostat/termostaty schopné zastavit provoz radiátoru v případě přehřátí.

Teplotní čidlo na výměníku tepla (u modelů 5000 a 7000) s možností zastavit provoz chladiče v případě přehřátí.

Základní vlastnosti waw GAZELLE TECHNO CLASSIC:

- Vysoce účinný lamelový výměník z tlakově litého hliníku
- Dvoukanálový rekuperátor tepla z tlakově litého hliníku
- Samostatná a rozšiřitelná potrubí pro sání vzduchu a odtah spalin
- Radiální ventilátor spalování
- Dvourychlostní konvekční tangenciální ventilátor
- Elektronické zapalování
- Ionizační kontrola plamene
- Elektronická zařízení pro regulaci a řízení vybavená mikroprocesorem
- Ovládací panel s kontrolkami pro vypnutí, minimální výkon, maximální výkon, napájení, přehřátí a resetovací tlačítko
- Termostat přehřátí (u modelů 5000 a 7000 jsou termostaty dva)
- Sonda pokojové teploty
- Teplotní sonda na těle výměníku (u modelů 5000 a 7000)
- Bezpečnostní spínač tlaku vzduchu
- Nastavitelný plynový ventil
- Dvě úrovně výkonu s automatickou volbou
- Prodleva zapnutí a vypnutí konvekčního ventilátoru
- Volič pokojové teploty s režimem ochrany proti zamrznutí
- Zabudovaný odvlhčovač
- Denní nebo týdenní časovač

Popis předností GAZELLA :

Plynový waw Gazella je úspornější než plynové topidla na našem trhu, mají větší činnost a dokáží šetřit na spotřebě. Tam kde se běžně musí používat 2 plynová topidla stačí 1 plynový waw Gazella.
Díky Axiálnímu ventilátoru, který vhání teplý vzduch do místnosti je rychlé vyhřátí prostoru a teplý vzduch neodchází přes odkouření ven. Podokenní plynový waw GAZELLA s moderním vzhledem je navrženo pro efektivní vytápění bytových, reprezentativních, kancelářských a jiných prostor. Ohřátý vzduch je vyfukován mřížkou ve spodní i horní části jednotky. Tím se dosahuje lepšího komfortu vytápění prostoru.
Topidlo je konstruováno jako uzavřený plynový spotřebič s odvodem spalin do venkovního prostředí. Přívod vzduchu je též veden z venkovního prostoru. waw je možné vybavit týdenním bezdrátovým regulátorem.
Používají atmosférický hořák se spalovací komorou TYPU C, utěsněnou s ohledem na místo instalace, poskytující nejvyšší možnou bezpečnost vzhledem k zabránění návratu spalin nebo paliva do prostředí. Spalovací vzduch je odebírán z vnějšku mimo místa instalace a produkty spalování jsou dopravovány ven pomocí nuceného tahu-ventilátorem.
S ohledem na kompaktní rozměry mohou být spotřebiče instalovány v malých prostorách.
Spotřebiče jsou seřízeny ve výrobním závodě pro provoz na ZEMNÍ PLYN.
Výměník tepla, sestávající z hliníkového odlitku se žebry, zajišťuje vysokou účinnost spalování. Tangenciální ventilátor zajišťuje po spuštění rychlé ohřátí místností.Ovládací deska ovládá všechny funkce spotřebiče a automaticky přeruší dodávku plynu v případě poruchy. Ovládací panel umožňuje spuštění nebo odstavení spotřebiče v „ručním“ režimu a obnovení normálního provozu po poruše.
Plynové hliníkové waw jsou lokálními zdroji tepla využívající připojeni na Metan nebo LPG. Jsou pokračovateli oblíbených WAV topidel s použitím technických prostředků současné doby - času digitalizace a efektivity. Tyto plynové radiátory se hodí při rekonstrukcích dosavadních topidel na plyn. Jejich náhrada nebo nová instalace je velmi rychlá a snadná, s minimem stavebních prací. Mají velký rozsah výkonu od 3000 do 7000 W.

Výkon se dá hospodárně regulovat dle denních nebo týdenních potřeb. Provoz plynových waw je ekonomický s malou spotřebou a vysokou účinností. Obsahují zvlhčovač vzduchu, nasávání vzduchu není z místnosti. Mohou být instalovány v jakékoliv prostoru bez komínu.

Ovládací panel

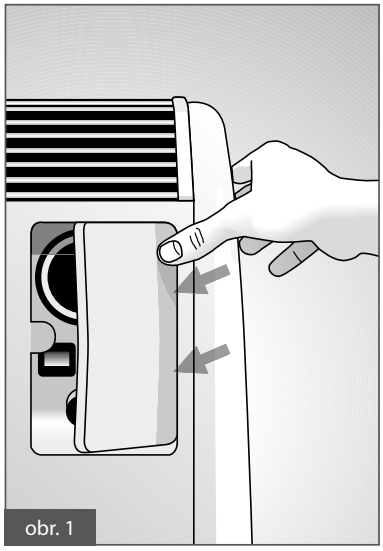

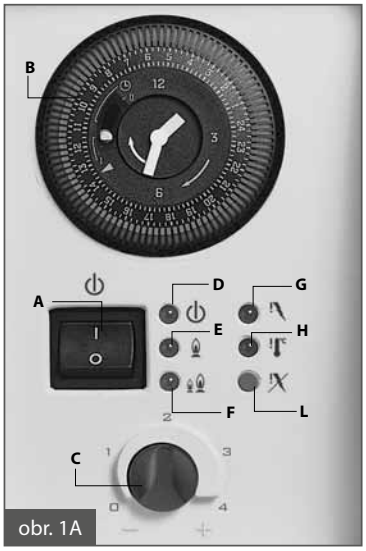

A Hlavní vypínač
B časovač
C regulátor teploty
D kontrolka napájení (zelená)
E kontrolka minimálního výkonu hořáku (zelená)
F kontrolka maximálního výkonu hořáku (zelená)
G kontrolka nouzového vypnutá (červená)
H kontrolka vypnutí kvůli přehřátí (červená)
L tlačítko reset

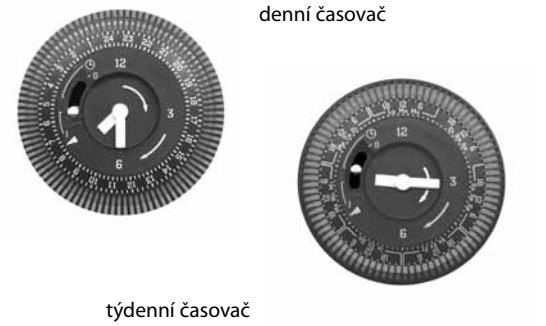

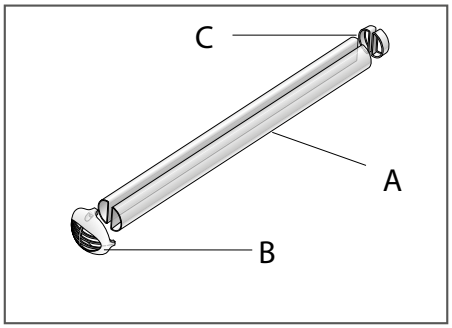

Odkouření :
A - Trubka sání a výfuk
B - Komínek na zeď
C - Těsnění

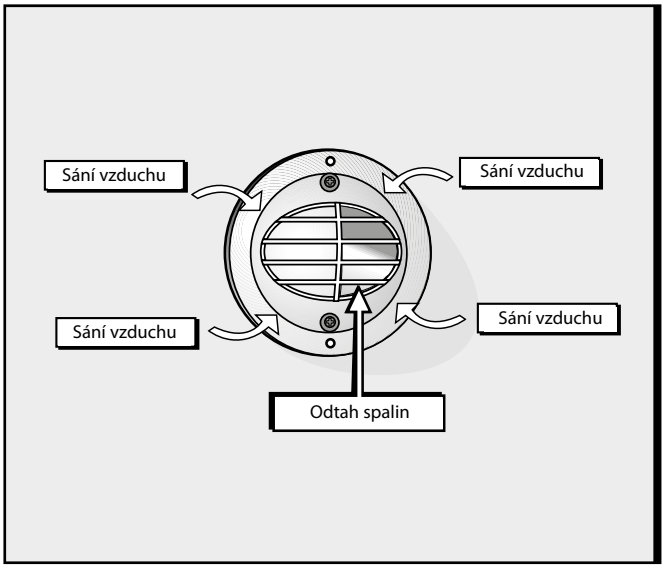

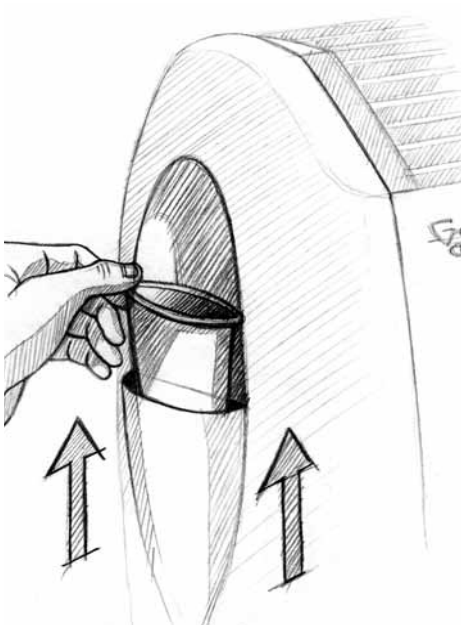

Po straně radiátoru je umístěna nádobka na zvlhčení vzduchu

Komínek Gazzela průměr jen 6cm výhoda na památkové budovy nejde komínek vidět.

Komínek Gamat rozměr 20x20cm hloubka 15cm

TABULKY

TECHNICKÉ ÚDAJE							
MODEL		3000		5000		7000	
Typ		C13, C53		C13, C53		C13, C53	
Kategorie		II 2H3+		II 2H3+		II 2H3+	
Vnější průměr standardního systému pro odtah spalin	mm	55		55		55	
Vnější průměr děleného systému pro sání vzduchu/odtah spalin	mm	Ø 35		Ø 35		Ø 35	
		Ø 60		Ø 60		Ø 60	
Příkon	W	60		82		82	
Napětí a frekvence	V-Hz	230 - 50		230 - 50		230 - 50	
Jmenovitý tepelný příkon	W	3000		5000		6800	
Snížený tepelný příkon	W	2100		3400		5000	
Jmenovitý tepelný výkon	W	2811		4610		6154	
Snížený tepelný výkon	W	1940		3074		4460	
		Zemní plyn	**LPG**	**Zemní plyn**	**LPG**	**Zemní plyn**	**LPG**
Účinnost při jmenovitém tepelném výkonu	%	93,7	94,2	92,2	92,8	90,5	91,4
Účinnost při sníženém tepelném výkonu	%	92,4	93,3	90,4	90,8	89,2	89,6
Maximální hodnota NOx	mg/kWh	173,8	204	79,8	111	126,3	194
Třída emisí NOx		3		5		4	
Hladina hluku při maximální rychlosti ventilátoru	dbA	32		34		36	
Hladina hluku při minimální rychlosti ventilátoru	dbA	27		29		31	

WAW SROVNÁVACÍ TABULKA S KONKURENCÍ NA NAŠEM TRHU

		Gazella 5000	Beta 5 M	Gamat 473
Účinnost		97 %	87 %	84 %
Výměník		Hliník	Smaltovaný	Smaltovaný
Časovač - ovládání		Hodinky(den, týden)	Ne	Ne
Tlakový spínač		Ano	Ne	Ne
Zapalování plamene		Elektronicky	Piezo	Piezo
Ovládání plamene		Ionizační elektroda	Termočlánek	Termočlánek
Zvlhčovač vzduchu		Ano	Ne	Ne
Dvojitý ventilátor		Ano	Ne	Ne
Horkovzdušný ventilátor		Axiální	Ne	Ne
Bezpečnostní termostat			Ne	Ne

fondital

Hypotéza 4 h

Analýza Denní spotřeby

		Gazela	Gamat 473	
Tepelný výkon	[KW]	6.8	5,5	
Hodinová Poptávka	[KW]	5	5	
Časově Zaměřený režim	[H]	0.2	1	
Nastaven denní režim	[-]	2	2	
Doba požadavku na vytápění	[H]	4	4	
Spotřeba plynu v pohotovostním režimu	[KWh]	0	0.2	
Účinnost	[%]	94	82	
Tepelný výkon	[KW]	6.4	5.1	
Energetická denní Poptávka	[KWh]	22	30	
Provozní doba topidla x Čas dosažení tohoto režimu	[H]	4.4	6	
Provozní doba topidla	[H]	3.4	5.9	
Denní spotřeba plynu x splnění požadavku	[M3]	2.5	3.9	
Energetický denní požadavek x ostrý režim	[KWh]	2.0	10.0	
Provozní doba topidla x Čas změření tohoto režimu	[H]	0.31	1.97	
Denní spotřeba x Poptávka	[M3]	2.3	2.6	-7,7%
Denní spotřeba zaměřený režim	[M3]	0.2	1.3	-25,1%
Denní spotřeba pilotního plamínku	[M3]	0.0	0.4	-9,0%
Denní spotřeba	[M3]	2.5	4.3	-41,8%

Ekonomická analýza

Náklady m3 Zemní plyn	15 [Kč / m3]
Dny v měsíci	30

		Gazela	Gamat 473
Spotřeba	[M3]	74.3	127.6
Náklady	[Kč]	1114,5	1914
Spoření	[Kč]	799,5	

fondital

Hypotéza 8 h

Analýza Denní spotřeba

		Gazela	Gamat 473	
Tepelný výkon	[KW]	6.8	5,5	
Hodinová Poptávka	[KW]	5	5	
Časově Zaměřený režim	[H]	0.2	1	
Nastaven denní režim	[-]	2	2	
Doba požadavku na vytápění	[H]	8	8	
Spotřeba plynu v pohotovostním režimu	[KWh]	0	0.2	
Účinnost	[%]	94	82	
Tepelný výkon	[KW]	6.4	5.1	
Energy denní Poptávka	[KWh]	42	50	
Provozní doba topidla x Čas dosažení tohoto režimu	[H]	8.4	10	
Provozní doba topidla	[H]	6.6	9.8	
Denní spotřeba plynu x splnění požadavku	[M3]	4.7	6.5	
Energetický denní požadavek x ostrý režim	[KWh]	2.0	10.0	
Provozní doba topidla x Čas změření tohoto režimu	[H]	0.31	1.97	
Denní spotřeba x poptávka	[M3]	4.5	5.2	-9,8%
Denní spotřeba zaměřený režim	[M3]	0.2	1.3	-15,8%
Denní spotřeba plamínku	[M3]	0.0	0.3	-4,4%
Denní spotřeba	[M3]	4.7	6.7	-29,9%

Ekonomická analýza

Náklady m3 Zemní plyn	15 [Kč / m3]
Dny měsíc	30

		Gazela	Gamat 473
Spotřeba	[M3]	141.8	202,5
Náklady	[Kč]	2127	3037,5
Spoření	[Kč]	910,5	

fondital

Hypotéza 12 h

Analýza Denní spotřeba

		Gazela	Gamat 473	
Tepelný výkon	[KW]	6.8	5,5	
Hodinová Poptávka	[KW]	5	5	
Časově Zaměřený režim	[H]	0.2	1	
Nastaven denní režim	[-]	2	2	
Doba požadavku na vytápění	[H]	12	12	
Spotřeba plynu v pohotovostním režimu	[KWh]	0	0.2	
Účinnost	[%]	94	82	
Tepelný výkon	[KW]	6.4	5.1	
Energy denní Poptávka	[KWh]	62	70	
Provozní doba topidla x Čas dosažení tohoto režimu	[H]	12.4	14	
Provozní doba topidla	[H]	9.7	13.8	
Denní spotřeba plynu x splnění požadavku	[M3]	7.0	9.0	
Energetický denní požadavek x ostrý režim	[KWh]	2.0	10.0	
Provozní doba topidla x Čas změření tohoto režimu	[H]	0.31	1.97	
Denní spotřeba x poptávka	[M3]	6.8	7.7	-10,7%
Denní spotřeba zaměřený režim	[M3]	0.2	1.3	-11,5%
Denní spotřeba plamínku	[M3]	0.0	0.2	-2,3%
Denní spotřeba	[M3]	7.0	9.2	-24,5%

Ekonomická analýza

Náklady m3 Zemní plyn	15 [Kč / m3]
Dny měsíc	30

		Gazela	Gamat 473
Spotřeba	[M3]	209,4	277,4
Náklady	[Kč]	3141	4161

Spoření	[Kč]	1020

fondital

Hypotéza 16 h

Analýza Denní spotřeba

		Gazela	Gamat 473	
Tepelný výkon	[KW]	6.8	5,5	
Hodinová Poptávka	[KW]	5	5	
Časově Zaměřený režim	[H]	0.2	1	
Nastaven denní režim	[-]	2	2	
Doba požadavku na vytápění	[H]	16	16	
Spotřeba plynu v pohotovostním režimu	[KWh]	0	0.2	
Účinnost	[%]	94	82	
Tepelný výkon	[KW]	6.4	5.1	
Energy denní Poptávka	[KWh]	82	90	
Provozní doba topidla x Čas dosažení tohoto režimu	[H]	16.4	18	
Provozní doba topidla	[H]	12.8	17.7	
Denní spotřeba plynu x splnění požadavku	[M3]	9.2	11.6	
Energetický denní požadavek x ostrý režim	[KWh]	2.0	10.0	
Provozní doba topidla x Čas změření tohoto režimu	[H]	0.31	1.97	
Denní spotřeba x poptávka	[M3]	9.0	10.3	-11,2%
Denní spotřeba zaměřený režim	[M3]	0.2	1.3	-9,1%
Denní spotřeba plamínku	[M3]	0.0	0.1	-1,1%
Denní spotřeba	[M3]	9.2	11.7	-21,4%
Denní spotřeba				

Ekonomická analýza

Náklady m3 Zemní plyn	15 [Kč / m3]
Dny měsíc	30

		Gazela	Gamat 473
Spotřeba	[M3]	276,9	352,2
Náklady	[Kč]	4153,5	5283

Spoření	[Kč]	1129,5