Mood & Tribeca Mounting kit

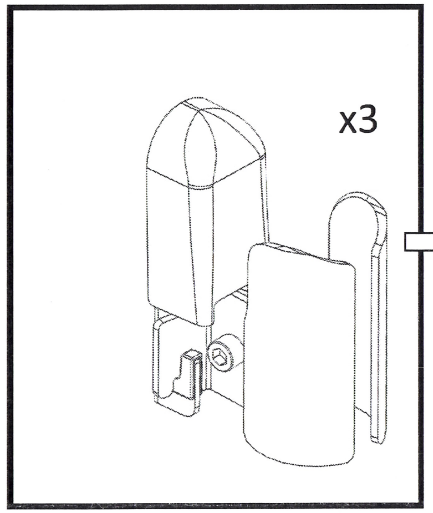

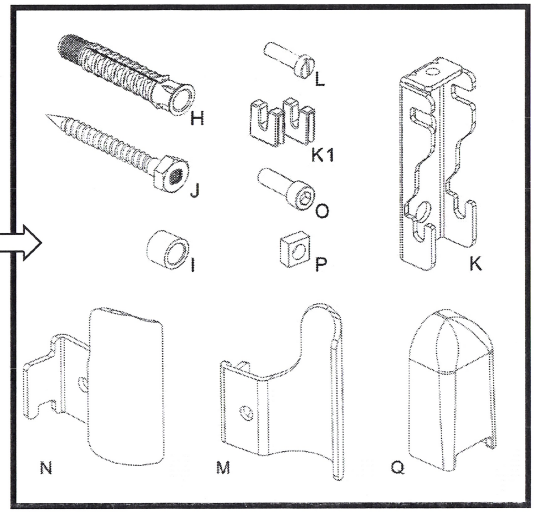

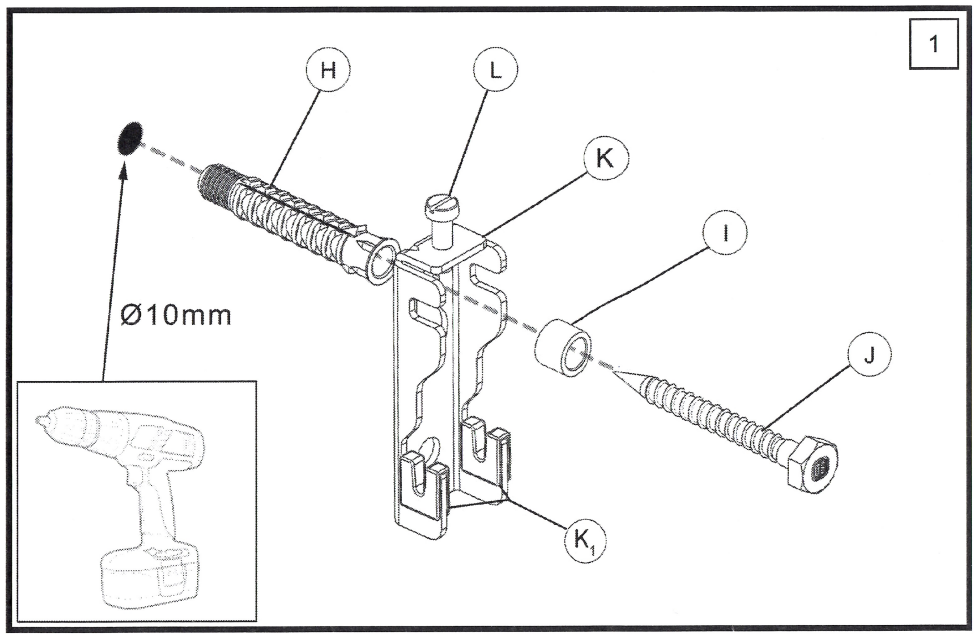

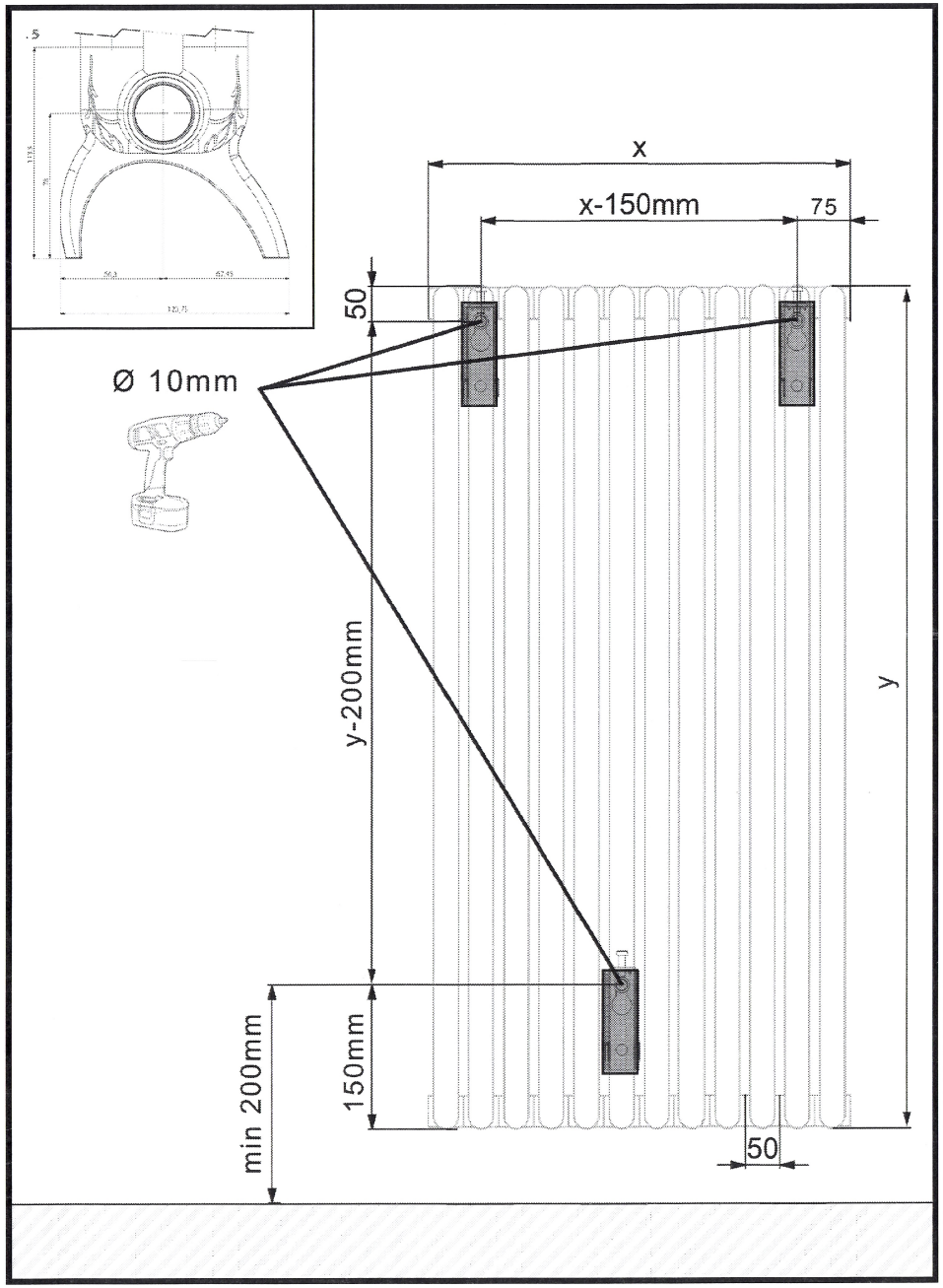

1000762_ Gennaio 2014 (01/2014)

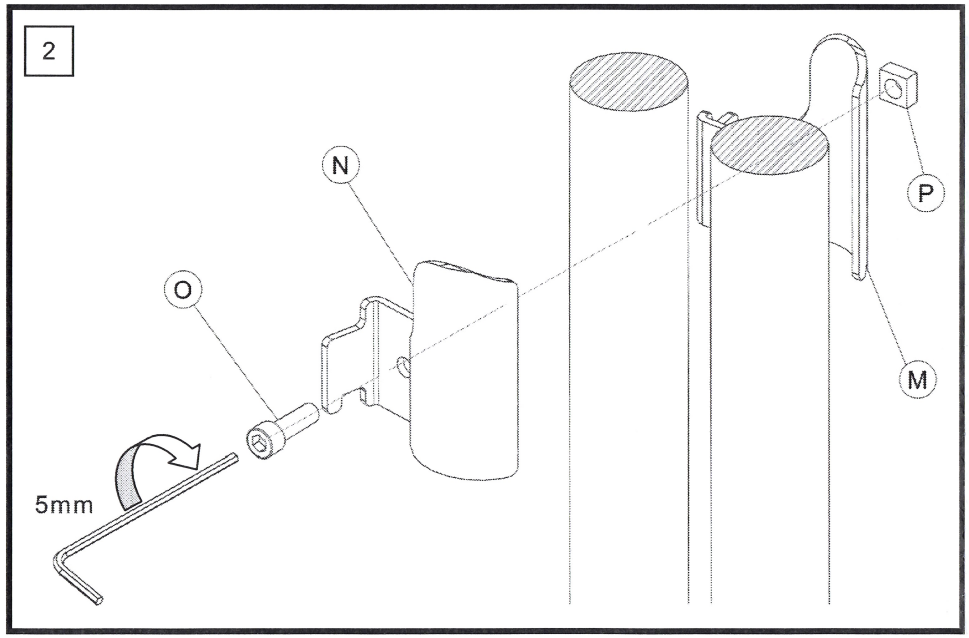
2
N
O
P
M
5mm

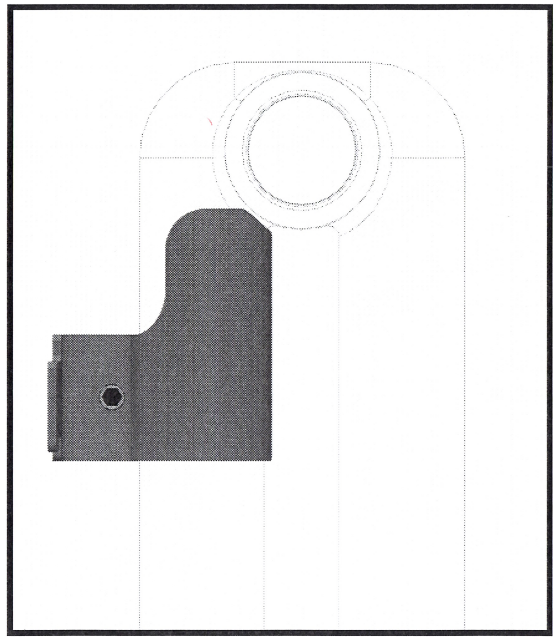

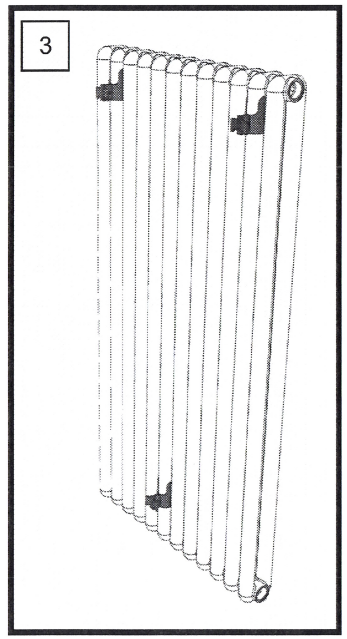
3

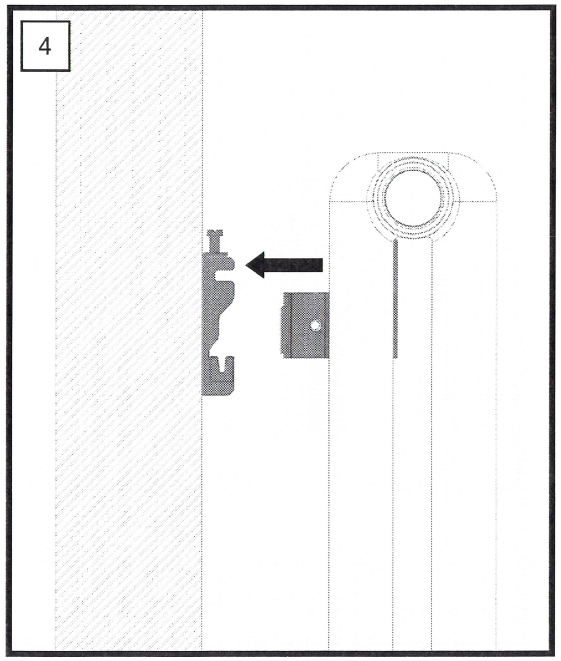
4

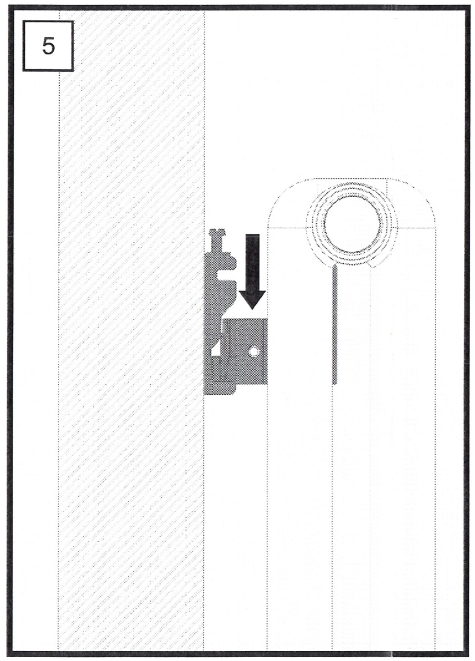
5

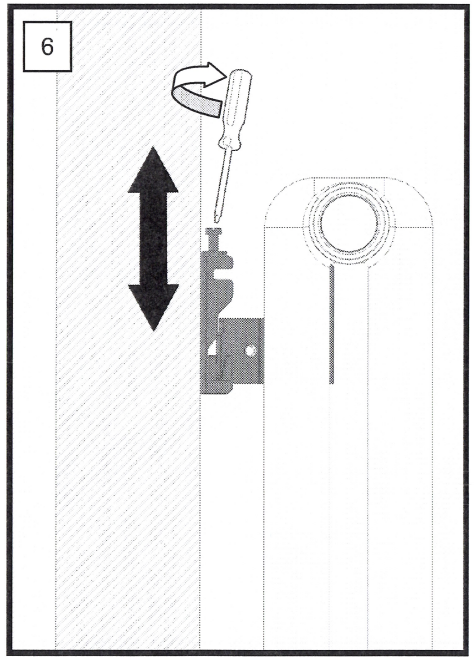
6

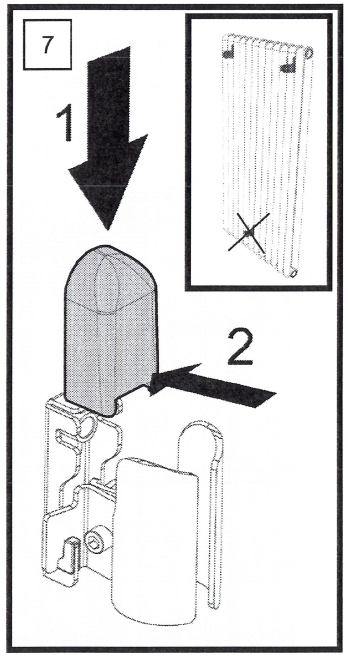
7
1
2